電流帰還型AB級アンプ（2/2）

出力電力 P_O = 4W
負荷抵抗 R_L = 4Ω
電圧利得 A_V = 5

出力電圧 $V_O = \sqrt{(P_O \cdot R_L)} = \sqrt{(4\times4)}$ = 4V_{rms}
… 5.66V_{peak} … 11.3V_{PP}
出力電流 $= \sqrt{(P_O/R_L)} = \sqrt{(4/4)}$ = 1A_{rms} = 1.4A_{peak}

A_V = 1+R25/R20 = 1+2.2k/470 = 5.7倍
… 20log5.7 = 15dB

（CRハイパスフィルタ）
fc = 1/(2πC_{12}·R_L)
= 1/(2π×1000μ×4) = 40Hz

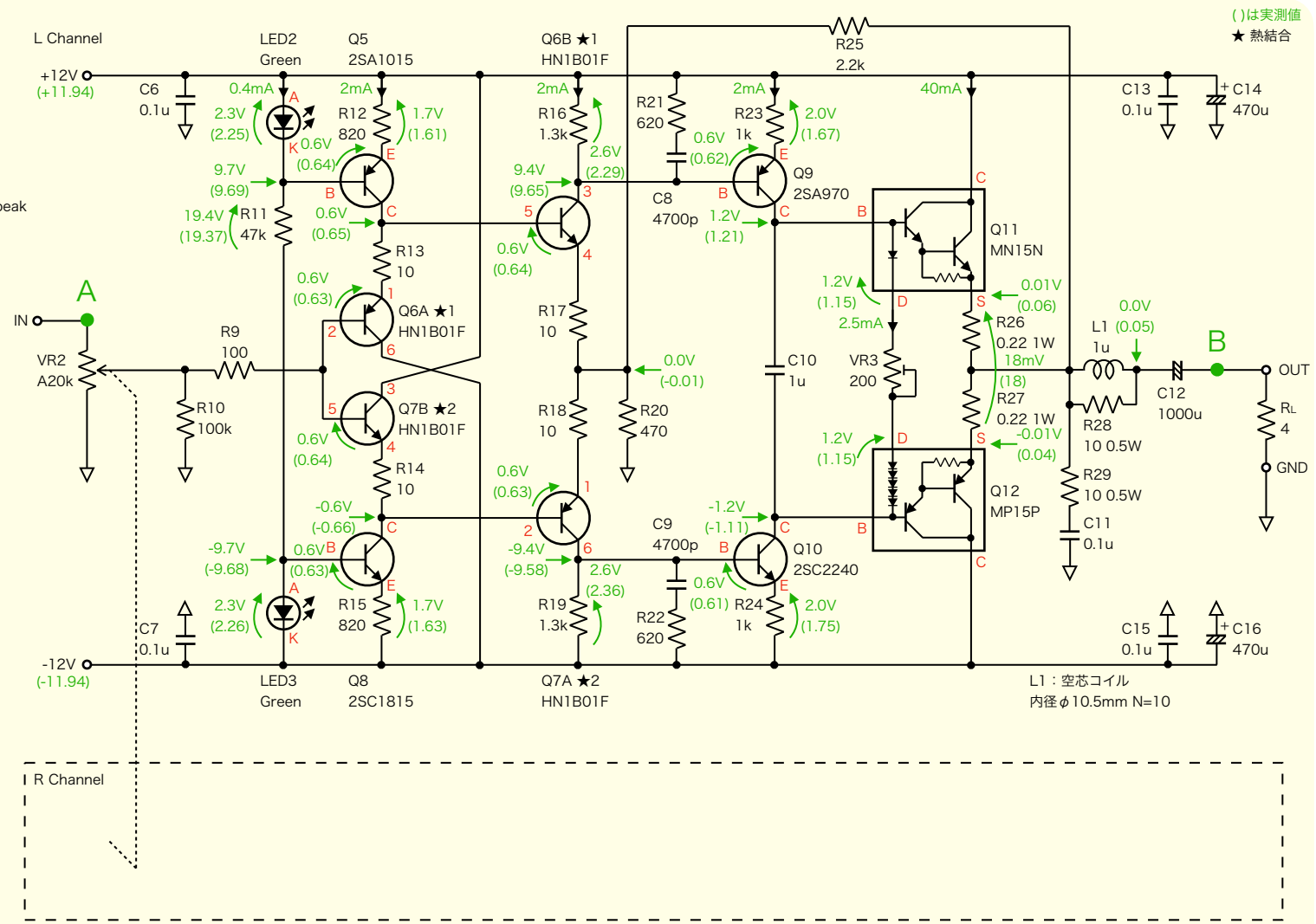

パワーアンプ回路