AB級アンプ（1/2）

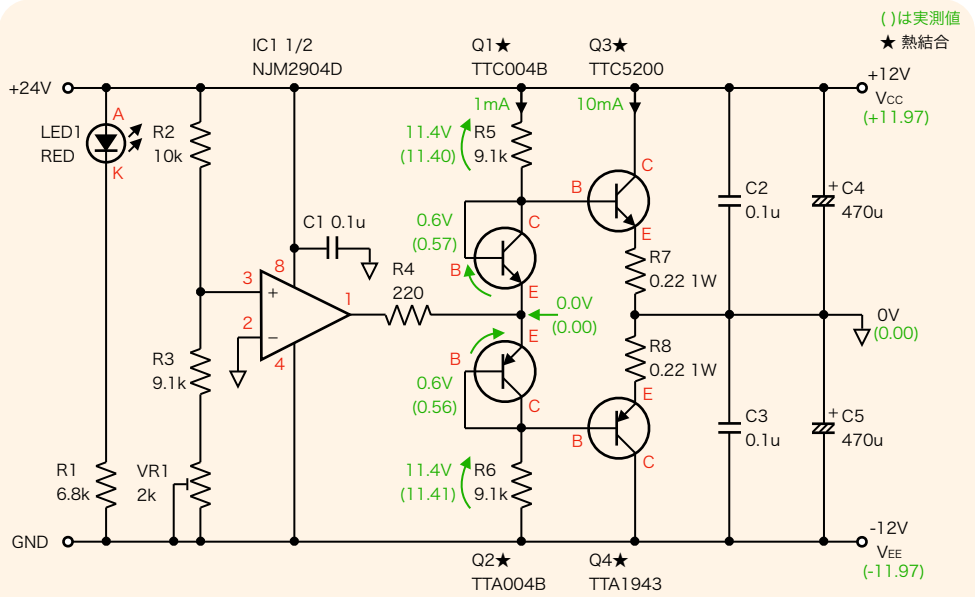

TTC5200, TTA1943 h_{FE} = 80
Q3_I_C = 10mA とした時 Q3_I_B = 10mA/80 = 0.125mA
Q1_I_C を Q3_I_B の10倍とすると1.25mA

R5 = R6 = (24-2V_{BE})/2/0.00125 = 9,120 ≒ 9.1kΩ

Q3(下)とQ1(上), Q4(下)とQ2(上) は上下に重ねて設置

電源回路