# AB級アンプ（その３）

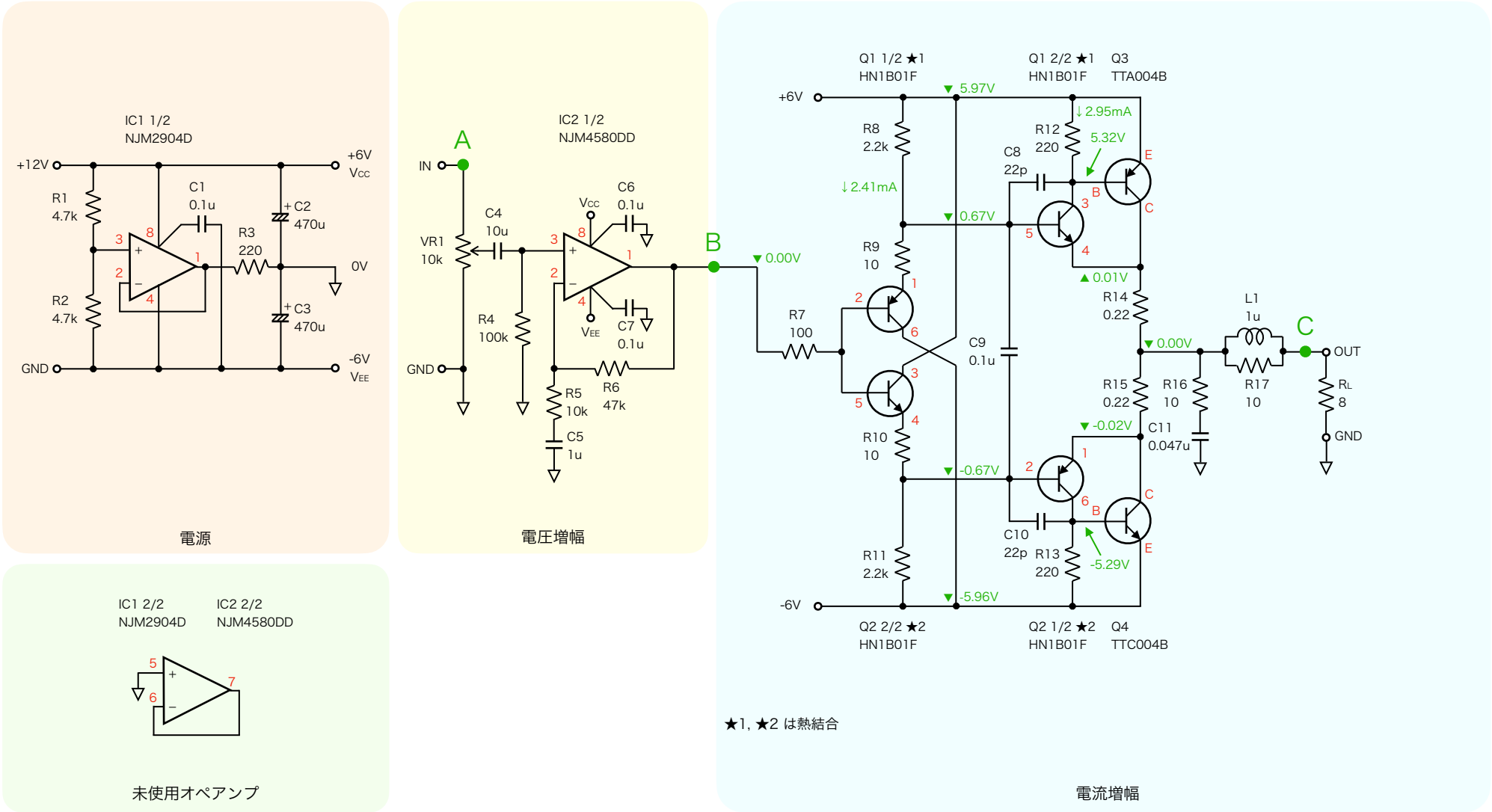


※電圧値はA点を仮想GNDに落とし、8Ωの負荷抵抗は未接続の状態で測定した値
※電流値は電圧値から求めた計算値