Master-Slave JK Flip-flop（コンパレータ・シュミットトリガインバータ追加版）

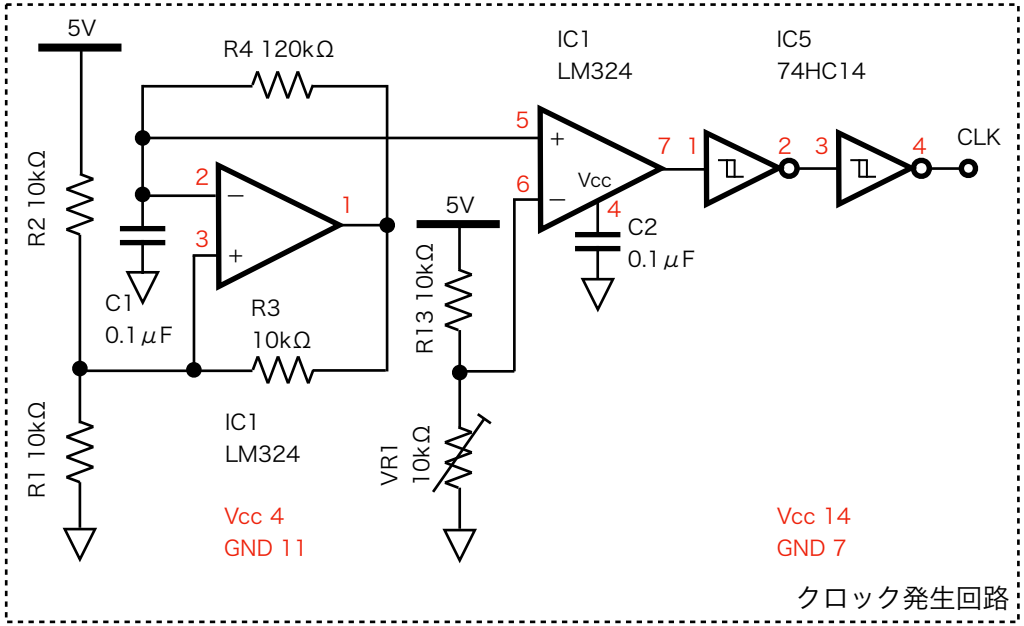

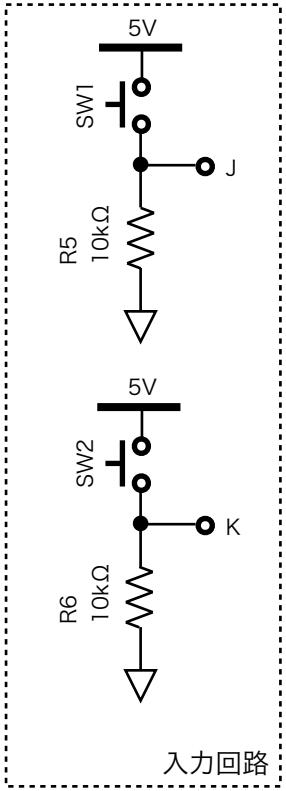

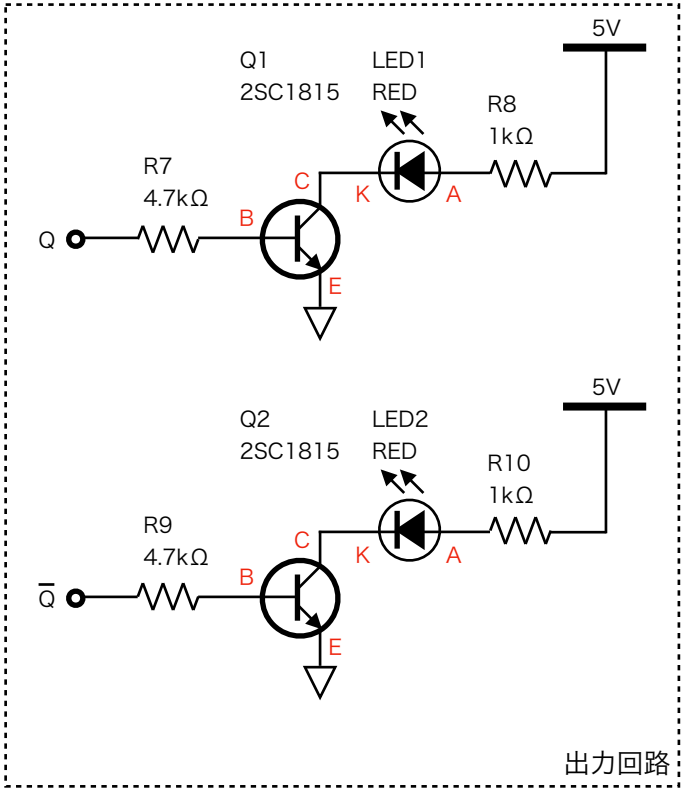

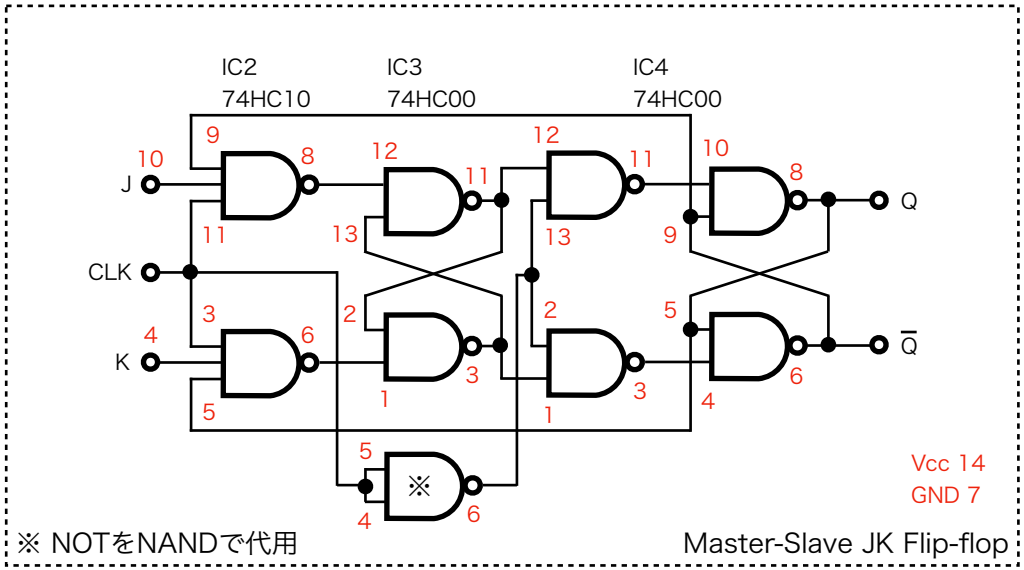

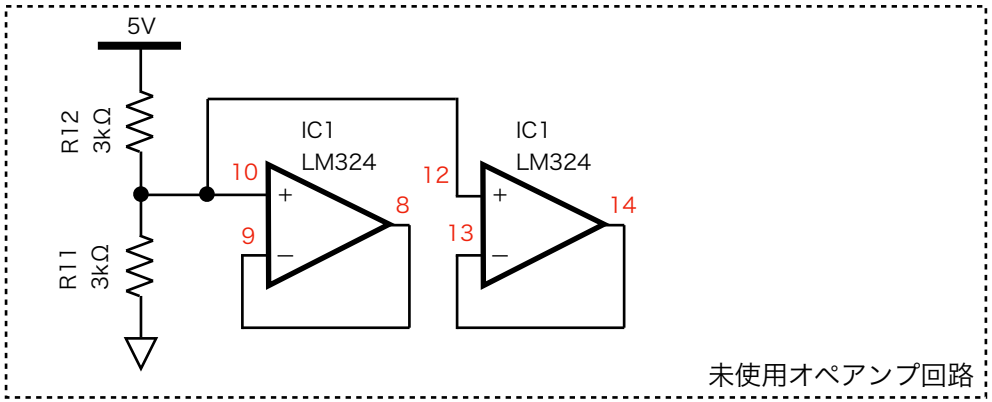

未使用ロジック回路は入力を全てGNDに接続